ENTREGA EN 48 HORAS
SIN CANTIDAD MÍNIMA
LARGO A PEDIDO

TEJA
INPPATEX PRO GRAVILLADA

SALA DE VENTAS
+56 9 8316 7933

ASESOR VENTAS
+56 9 8316 7933

WWW.INPPA.CL
CAMINO A MELIPILLA 13460, MAIPÚ – SANTIAGO
TELÉFONO 562 2484 1800

Teja Inppatex Pro Gravillada

Medidas

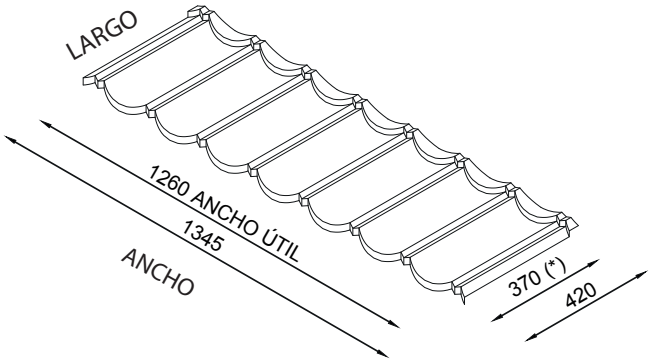

¿Por qué elegir Teja Inppatex Pro Gravillada?

- Teja Inppatex Pro mejora el rendimiento y a su vez la velocidad constructiva, manteniendo todas las propiedades de una teja Inppa Gravillada.

Ventajas del acero

- Los productos Inppa son de alta resistencia mecánica y firmeza estructural, lo que los hace muy resistentes a los embates del clima (humedad, lluvia) al paso del tiempo y otras fuerzas físicomecánicas. Gracias a la flexibilidad productiva del acero y a los procesos Inppa fabricamos productos y sistemas personalizados y adaptados a las necesidades y especificaciones de distintos proyectos.

Atributos

- Acero Gravillado
- Módulos individuales y continuos.
- Estanqueidad.
- Alta velocidad constructiva.
- Ligera y resistente.
- Ahorra costaneras y cerchas.
- Asísmica.
- Resistencia al viento.

Colores

Gravilla

- La gravilla es un árido intermedio resultado del tratamiento de trituración, dosificación por tamaños y/o lavado en operaciones mecanizadas.

Especificaciones Técnicas:

LARGO ESTANDAR (mm)	LARGO ÚTIL (mm)	ANCHO ESTÁNDAR (mm)	ANCHO ÚTIL (mm)	PENDIENTE MÍNIMA (%)	*RENDIMIENTO (m²)	*UNIDAD DE TEJAS POR M²	PESO (kg)
420	370	1345	1260	15	0,48	2,08	2,65

Cómo calcular su proyecto de 50 m2 :
*Ejemplo de rendimiento: “m2 ÷ rendimiento = cantidad de tejas” “50 ÷ 0,48 = 104 tejas”
*Ejemplo de tejas por m2: “m2 x unidad de tejas = cantidad de tejas” “50 x 2,08 = 104 tejas”

SALA DE VENTAS
+56 9 8316 7933

ASESOR VENTAS
+56 9 8316 7933

WWW.INPPA.CL
CAMINO A MELIPILLA 13460, MAIPÚ – SANTIAGO
TELÉFONO 562 2484 1800

TEJA INPPATEX PRO GRAVILLADA

ACCSESORIOS EN TECHO

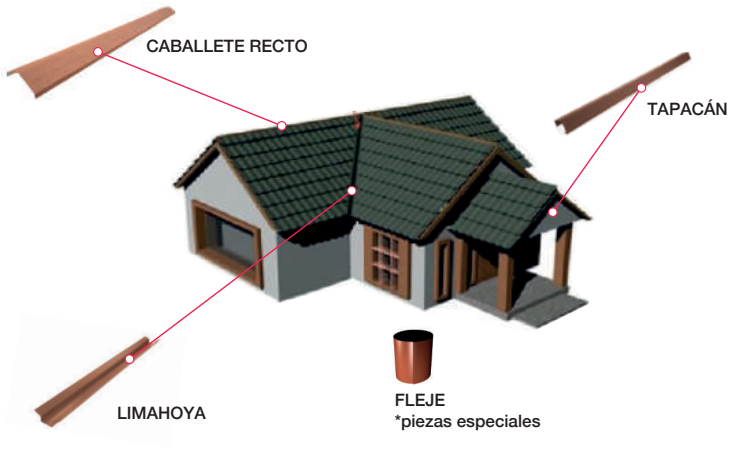

ACCESORIO	LARGO ÚTIL	ANCHO ÚTIL	PESO
Caballete redondo	1900 mm	250 mm	1,80 kg
*Limahoya	1900 mm	303 mm	1,9 kg
Tapacán	1900 mm	*165 mm REAL	2,29 kg

*Limahoya terminación prepintado
**Medidas útiles consideran un traslape de 100 mm

INSTALACIÓN

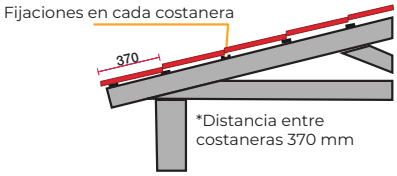

Inicie el montaje calzando la cubierta sobre las costaneras como indica la FIGURA. Fije los tornillos iniciales sobre la 1ra costanera en todos los valles. Las fijaciones sucesivas se realizan en cada costanera.

Traslape transversal

En la mitad de corta gotera

Debe comenzar en la primera costanera de abajo hacia arriba y el traslape de derecha a izquierda.

Fijaciones

Tornillo punta espada para estructura madera.
Tornillo punta broca para estructura metal.

Inppatex PRO	Tornillo autoperforante Tapfast	10 -12 x 1 1/2"

CUIDADOS

Almacenaje

Todos los productos Inppa tienen condiciones especiales de almacenaje, dentro de las cuales usted como cliente debe considerar antes de su instalación final.

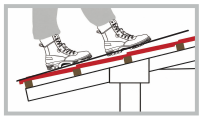

Cómo transitar sobre techos de acero Inppa

Pisar sobre costanera, evitar apoyar los pies en la zona sin costanera para no abollar el producto en tejas gravilladas y prepintadas Inppa. Se recomienda el uso de un tablero de madera o similar, para transitar de forma permanente sobre las cubiertas.

Los productos deben ser:

- Almacenados bajo techo. (Antes de su uso)
- No deben ser instalados los durante eventos de lluvia.
- No deben quedar almacenadas a la intemperie en posición de almacenaje. (Pérdida de garantía)
- Etiqueta instalada y alusiva en nuestros productos cuando sea requerido.

SALA DE VENTAS
+56 9 8316 7933

ASESOR VENTAS
+56 9 8316 7933

WWW.INPPA.CL
CAMINO A MELIPILLA 13460, MAIPÚ – SANTIAGO
TELÉFONO 562 2484 1800